nikom s.r.l. PADOVA-Italia

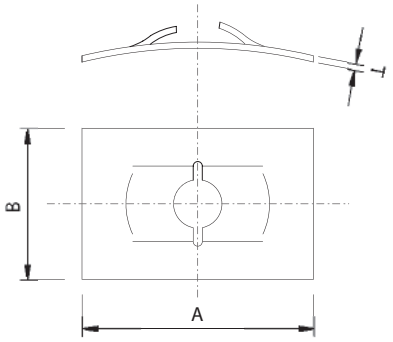

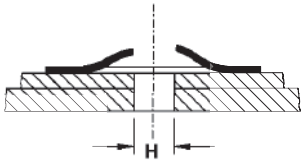

N.ORDINE	VITE Ø NOM. mm	A mm	B mm	T mm	H mm		
MO/A10 4p	2.9	15	9.4	0.5	3.5		
MO/A10 6p	3.5	14	9.4	0.6	4.5		
MO/A10 7p	3.9	15	9.4	0.6	5.5		
MO/A10 8p	4.2	15	9.4	0.6	5.5		

nikom s.r.l. **PADOVA-Italia**

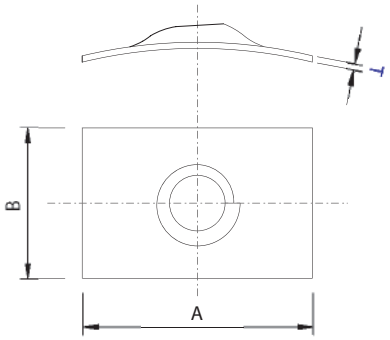

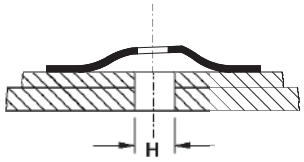

N.ORDINE	VITE Ø NOM. mm	A mm	B mm	T mm	H mm		
MO/A12s8p	4.2	16.4	13	0.6	5.5		
MO/A12s7p	3.9	16.4	13	0.6	5.5		
MO/A13s8p	4.2	22.4	13	0.6	5.5		

nikom s.r.l. PADOVA-Italia

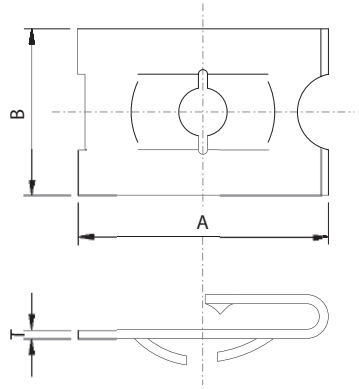

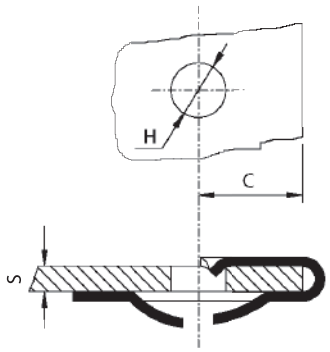

N.ORDINE	VITE Ø NOM. mm	A mm	B mm	T mm	C mm	H mm	S mm
MO/A11 6p	3.5	16.6	11	0.5	7	6	0.6 ÷ 1
MO/A11 6pL	3.5	16.6	11	0.5	7	6	1.1 ÷ 1.8
MO/A11 7p	3.9	16.6	11	0.5	7	6.6	0.6 ÷ 1
MO/A11 7pL	3.9	16.6	11	0.5	7	6.6	1.1 ÷ 1.8
MO/A11 8p	4.2	16.6	11	0.5	7	7.2	0.6 ÷ 1
MO/A11 8pL	4.2	16.6	11	0.5	7	7.2	1.1 ÷ 1.8

nikom s.r.l. **PADOVA-Italia**

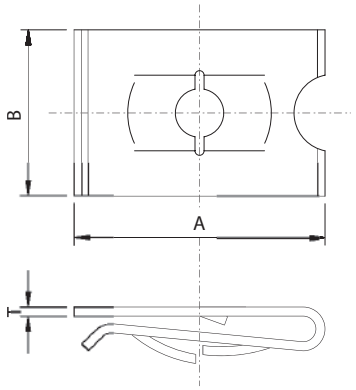

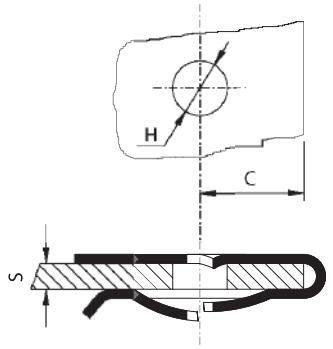

N.ORDINE	VITE Ø NOM. mm	A mm	B mm	T mm	C mm	H mm	S mm
MO/A27 6p	3.5	16.5	11	0.5	6.7	7.2	0.4 ÷ 0.8
MO/A27 6pL	3.5	16.5	11	0.5	6.7	7.2	0.8 ÷ 1.2
MO/A27 7p	3.9	16.5	11	0.5	6.7	7.2	0.4 ÷ 0.8
MO/A27 7pL	3.9	16.5	11	0.5	6.7	7.2	0.8 ÷ 1.2
MO/A27 8p	4.2	16.5	11	0.5	6.7	7.2	0.4 ÷ 0.8
MO/A27 8pL	4.2	16.5	11	0.5	6.7	7.2	0.8 ÷ 1.2
MO/A27 8pLL	4.2	16.5	11	0.5	6.5	7.2	1.2 ÷ 1.8
MO/A27 8pLLL	4.2	16.5	11	0.5	6.5	7.2	2.2 ÷ 2.5
MO/A49 M 8p	4.2	11.4	9	0.5	4.8	4.8	0.4 ÷ 0.8
MO/A49 M 7p	3.9	11.4	9	0.5	4.8	4.8	0.4 ÷ 0.8

nikom s.r.l. PADOVA-Italia

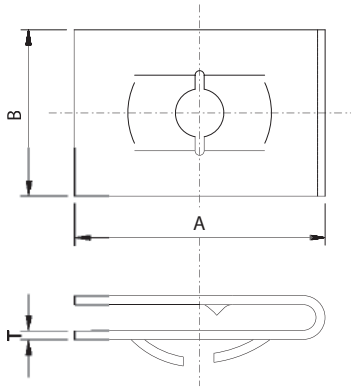

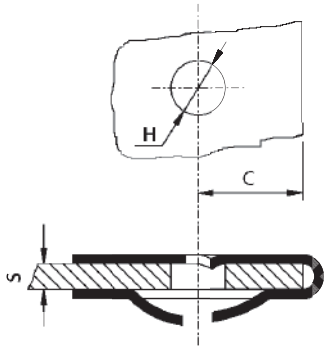

N.ORDINE	VITE Ø NOM. mm	A mm	B mm	T mm	C mm	H mm	S mm
MO/A49 6p	3.5	10.7	8.8	0.6	4.4	6.8	1.5
MO/A49 8p	4.2	10.7	8.8	0.6	4.4	6.8	1.5

nikom s.r.l. **PADOVA-Italia**

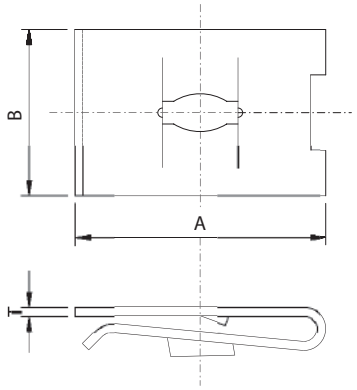

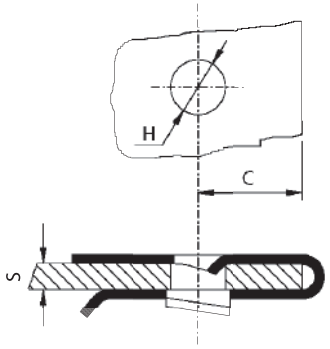

N.ORDINE	VITE Ø NOM. mm	A mm	B mm	T mm	C mm	H mm	S mm
MO/A57 5MA	5	15	12	0.5	6.5	6	0.6 ÷ 0.8
MO/A58 4MA	4	15	12	0.5	6.5	6	0.6 ÷ 0.8

nikom s.r.l. PADOVA-Italia

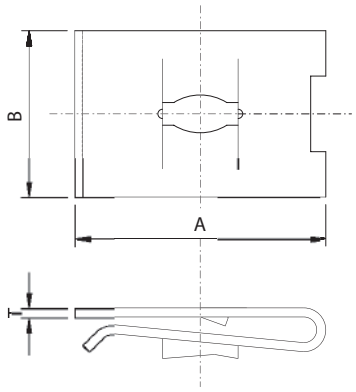

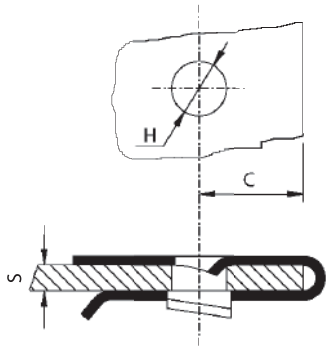

N.ORDINE	VITE Ø NOM. mm	A mm	B mm	T mm	C mm	H mm	S mm
MO/A78 6p	3.5	15	12	0.5	6.7	7.2	0.4 ÷ 0.8
MO/A78 8p	4.2	15	12	0.5	6.7	7.2	0.4 ÷ 0.8
MO/A78 8pL	4.2	15	12	0.5	6.7	7.2	0.8 ÷ 1.2
MO/A78 9p	4.8	15	12	0.5	6.7	7.2	0.6 ÷ 1.0

nikom s.r.l. **PADOVA-Italia**

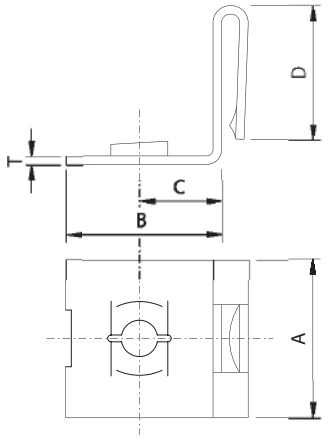

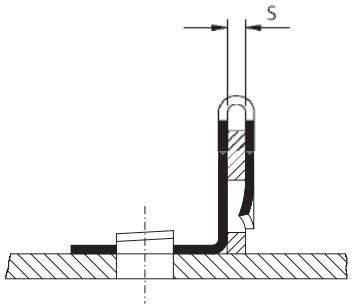

N.ORDINE	VITE Ø NOM. mm	A mm	B mm	C mm	D mm	T mm	S mm
MO/A83 6p	3.5	14	14.3	7.15	11.5	0.7	0.8 ÷ 1.2
MO/A83 8p	4.2	14	14.3	7.15	11.5	0.7	0.8 ÷ 1.2
MO/A83-1	3.5	14	10.5	5.25	9.5	0.7	0.8 ÷ 1.2
MO/A83-S	4.2	14	10.5	4.5	9	0.7	0.6 ÷ 1.0

nikom s.r.l. PADOVA-Italia

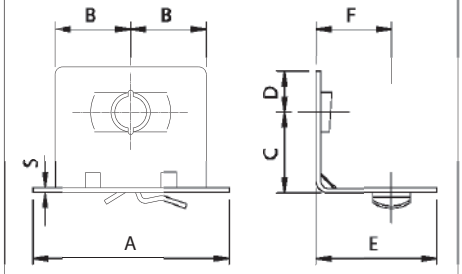

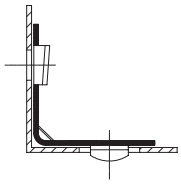

N.ORDINE	A mm	B mm	C mm	D mm	E mm	F mm	S mm
MO/A 16	26	10	10	6	16	10	0.6

nikom s.r.l. **PADOVA-Italia**

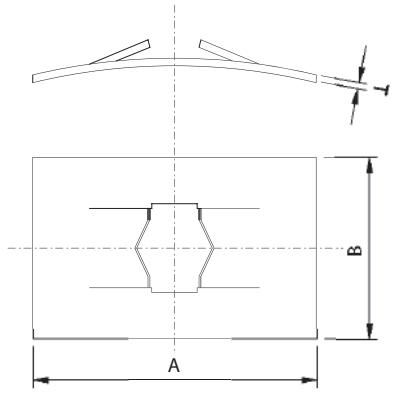

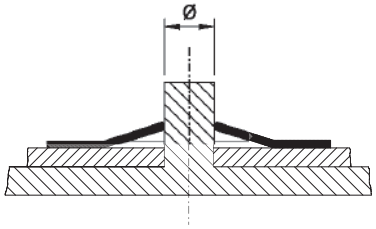

N.ORDINE	Ø mm	A mm	B mm	T mm			
MO/P 26	3	15	7.8	0.4			
MO/A 31	3.6	15	9.6	0.4			
MO/A 53	3	12.7	7.8	0.4			
MO/A 56	3.5	15	9.6	0.4			
MO/P 1	2.6	10.8	6.4	0.3			
MO/P 8	6.3	16	11	0.4			
MO/A 70	4.7	18.4	10	0.4			
MO/P 79	2.5	14	12	0.4			
MO/A 39	2	12.5	8	0.4			

nikom s.r.l. PADOVA-Italia

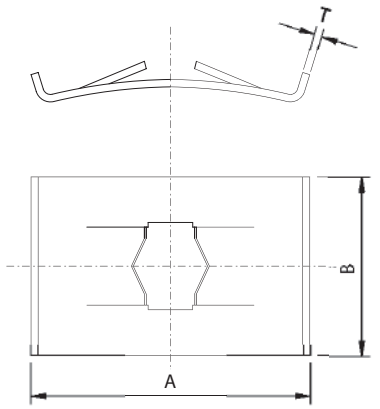

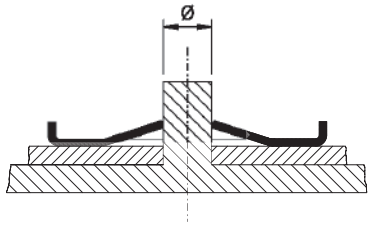

N.ORDINE	Ø mm	A mm	B mm	T mm			
MO/A 26	5	16	10	0.4			

nikom s.r.l. **PADOVA-Italia**

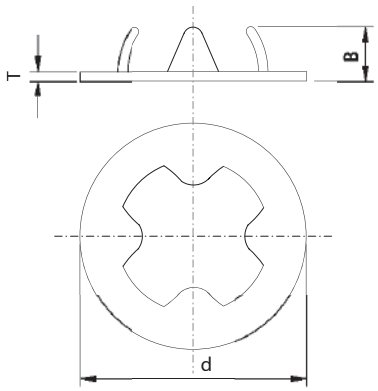

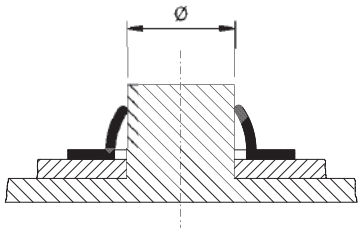

N.ORDINE	Ø mm	d mm	B mm	T mm			
MO/A 33	4.3	9.5	2.3	0.4			
MO/A 89	5	12	2.1	0.4			

nikom s.r.l. PADOVA-Italia

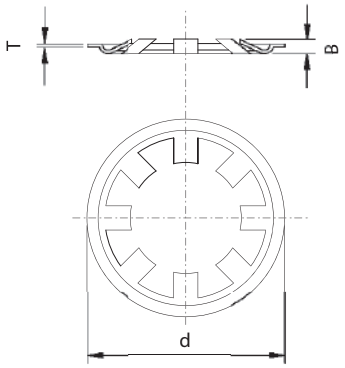

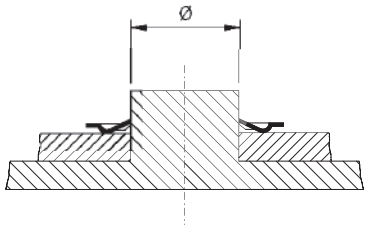

N.ORDINE	Ø mm	d mm	B mm	T mm			
MO/A 47 SP.	14.4	26.3	2.5	0.4			
MO/A 47	14.8	26.3	2.5	0.4			
MO/A 47 MOD.	15.5	26.3	1.9	0.4			
MO/A 47/5	16	26.3	2.5	0.4			
MO/A 47/1	18	26.3	1.9	0.4			

nikom s.r.l. PADOVA-Italia

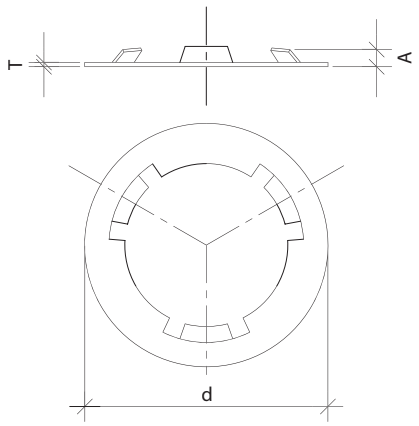

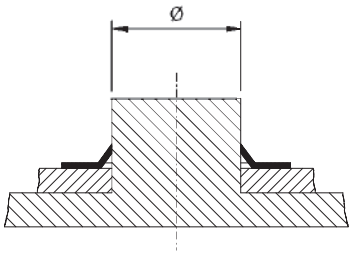

N.ORDINE	Ø mm	d mm	A mm	T mm			
MO/A 44	14.5	23	1.2	0.4			
MO/A 44/1	15.4	23	1.2	0.4			

nikom s.r.l. PADOVA-Italia

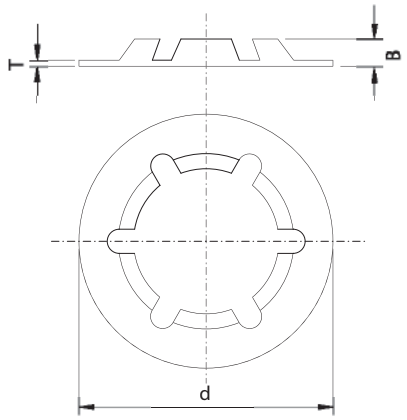

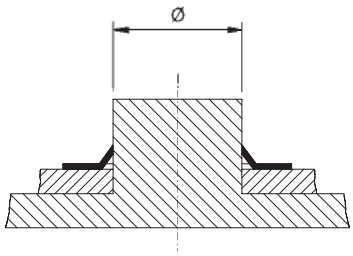

N.ORDINE	Ø mm	d mm	B mm	T mm			
MO/A 55	9.9	18	1.9	0.3			
MO/A 101	8	18	2	0.3			
MO/A 103	11.5	18	1.7	0.3			

nikom s.r.l. PADOVA-Italia

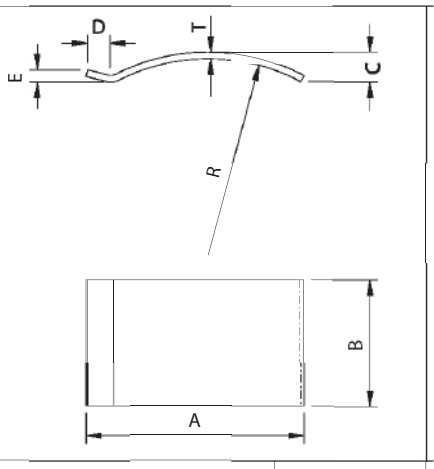

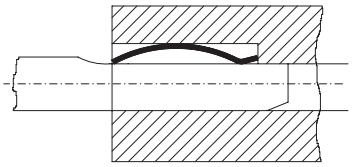

N.ORDINE	A mm	B mm	C mm	D mm	E mm	T mm	R mm
MO/A 60 SCAFFETTA RIDOTTA 7	10.9	7	1.6	0.7	0.7	0.35	10.5
MO/A 60 SCAFFETTA RIDOTTA 8	10.9	8	1.6	0.7	0.7	0.35	10.5
MO/A 60 0.35	11.9	8	1.6	1.4	0.7	0.35	10.5
MO/A 60 0.40	11.9	8	1.6	1.4	0.7	0.40	10.5
MO/A 42 0.35	9.5	8	1.6	1	0.8	0.35	7.8
MO/A 42 0.40	9.5	8	1.6	1	0.8	0.40	7.8
MO/A 42 SCAFFETTA RIDOTTA 7	9.5	7	1.6	1	0.8	0.35	7.8
MO/A 23	8.5	7	1.6	1	0.8	0.35	7.4
MO/A 23 - 5	8.5	5	1.6	1	0.8	0.40	7.4
MO/A 23 - 6	8.5	6	1.6	1	0.8	0.35	7.4
MO/6058	5.8	8	1.5	0.5	0.7	0.35	3.15
MO/6007	5.8	7	1.5	0.5	0.7	0.35	3.15
MO/6055	10.9	5.5	1.6	0.7	0.7	0.40	10.5
6x11x0.35	10.9	6	1.6	0.7	0.7	0.35	10.5

nikom s.r.l. PADOVA-Italia

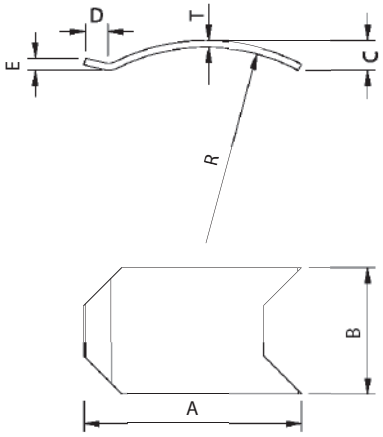

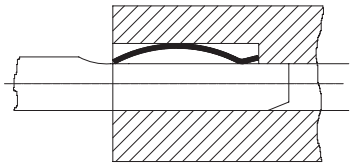

N.ORDINE	A mm	B mm	C mm	D mm	E mm	T mm	R mm
MO/A 260 7X0.35	11.9	7	1.6	1.4	0.7	0.35	10.5
MO/A 260 SCAFFETTA RIDOTTA 8	10.9	8	1.6	0.7	0.7	0.35	10.5
MO/A 260 0.35	11.9	8	1.6	1.4	0.7	0.35	10.5
MO/A 260 0.40	11.9	8	1.6	1.4	0.7	0.40	10.5
MO/A 242 0.35	9.5	8	1.6	1	0.8	0.35	7.8
MO/A 242 0.40	9.5	8	1.6	1	0.8	0.40	7.8
MO/A 242 SCAFFETTA RIDOTTA 7	9.5	7	1.6	1	0.8	0.35	7.8

nikom s.r.l. **PADOVA-Italia**

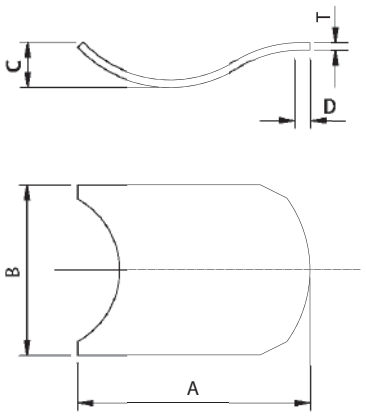

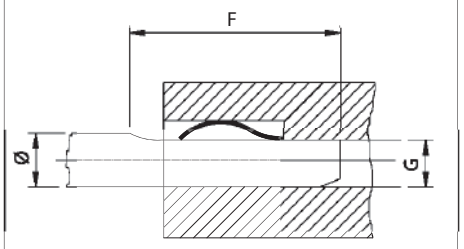

N.ORDINE	A mm	B mm	C mm	D mm	T mm	Ø mm	G mm	F mm
MO/A 52x0,30	11.2	9	2.4	1.8	0.3	6.3	5.5	19.1
MO/A 52x0,40	11.2	9	2.4	1.8	0.4	6.3	5.5	19.1
MO/A 52x0,50	11.2	9	2.4	1.8	0.5	6.3	5.5	19.1
MO/A 52x0,60	11.2	9	2.4	1.8	0.6	6.3	5.5	19.1

nikom s.r.l. **PADOVA-Italia**

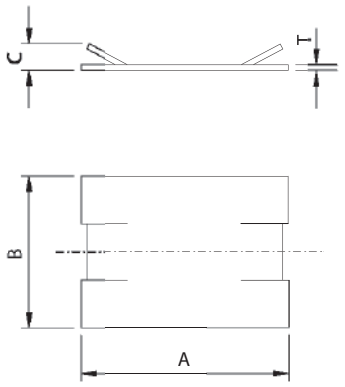

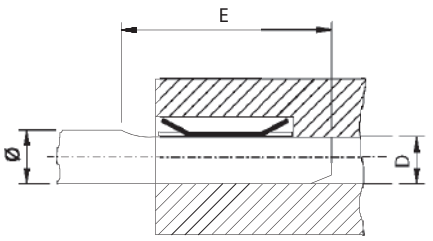

N.ORDINE	A mm	B mm	C mm	D mm	E mm	Ø mm	T mm
MO/A 59	11.7	8	1.4	5.5	19.1	6.3	0.3
MO/A 59/11	11	8	1.4	5.5	19.1	6.3	0.3

nikom s.r.l. PADOVA-Italia

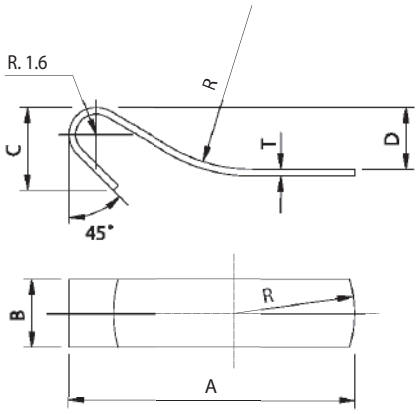

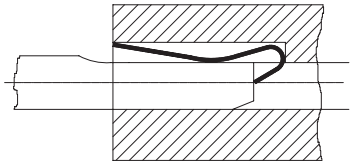

N.ORDINE	A mm	B mm	C mm	D mm	R mm	T mm	
MO/A 90	16.8	4	5.8	3.6	10	0.40	
MO/A 90 0.35	16.8	4	5.8	3.6	10	0.35	
MO/A 91	19	4	5.4	3.5	10	0.40	

nikom s.r.l. PADOVA-Italia

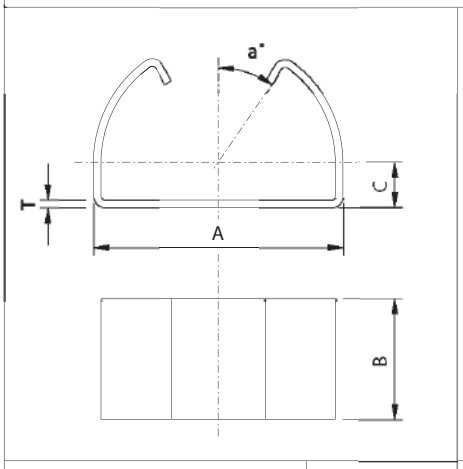

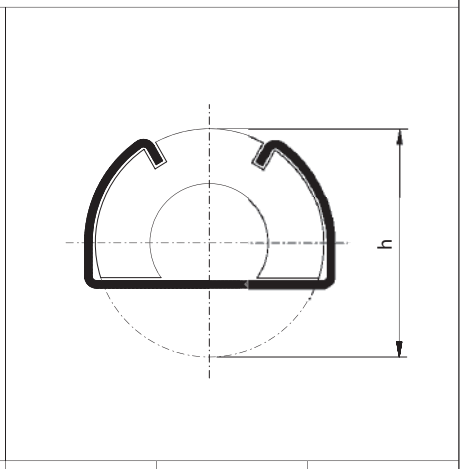

N.ORDINE	A mm	B mm	C mm	T mm	a°	h mm	
MO/A 5	18	8	3	0.5	30	17	
MO/A 45	16.3	6.5	2	0.5	30	14	
MO/A 145	16.3	6.5	2	0.4	30	15	

nikom s.r.l. **PADOVA-Italia**

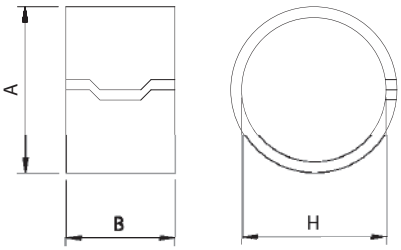

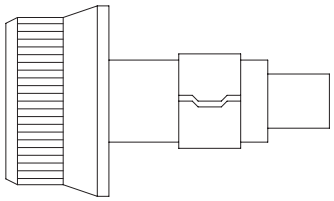

N.ORDINE	SPESSORE MATERIALE mm	A mm	B mm	H mm			
MO/A 61	0.6	10.8	6	9.5			
MO/A 62	0.8	12.2	8	10.5			
MO/A 63	0.6	10.3	6	9			
MO/A 64	0.6	9.7	6	8.8			

nikom s.r.l. PADOVA-Italia

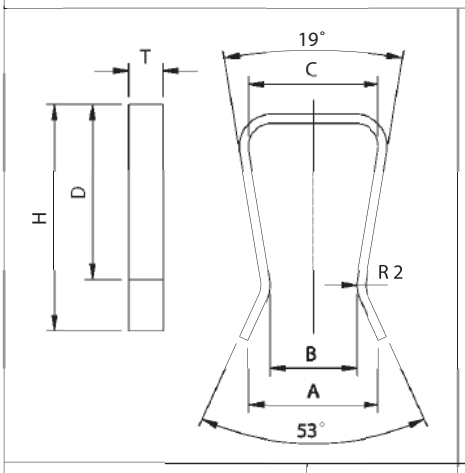

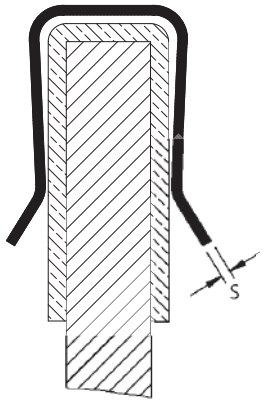

N.ORDINE	A mm	B mm	C mm	D mm	H mm	T mm	S mm
MO/A 108	11.5	7	11.5	15.5	20	3	1
MO/A OMEGA	11.5	5.5	7.5	10	15.5	1	1
MO/A 6013	8.5	4.5	6.5	11	15.5	1.2	0,8
MO/A 6013/1	9.5	5.4	6.5	8.5	13.5	1.2	0,8
MO/A 6015/2	10	6.6	8	11	15.5	1.2	0,8
MO/A OMEGA 24	14.5	7	11.5	13	20	1.8	0,8

nikom s.r.l. **PADOVA-Italia**

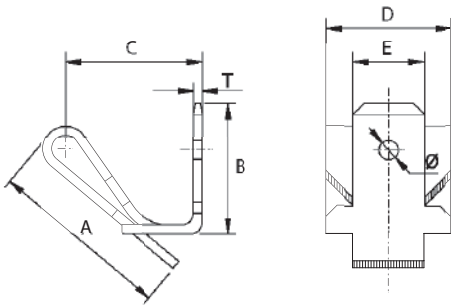

N.ORDINE	A mm	B mm	C mm	D mm	E mm	T mm	Ø mm
CA/RA	16	11.5	12	11	6.3	0.8	1.7

nikom s.r.l. PADOVA-Italia

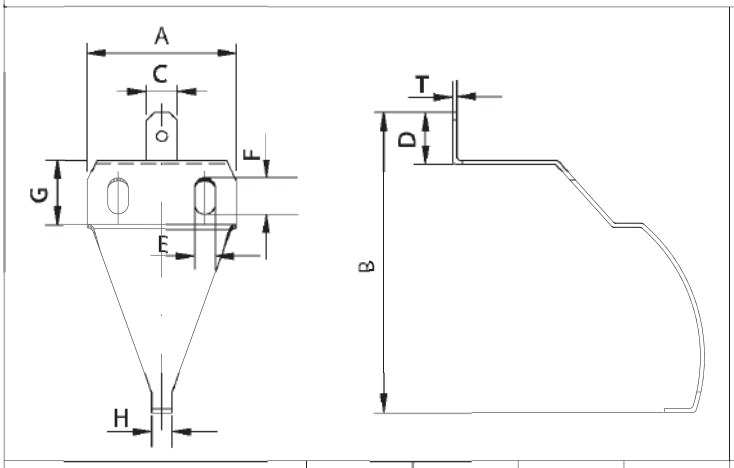

N.ORDINE	A mm	B mm	C mm	D mm	E mm	F mm	G mm	H mm	T mm	
MO/A 166	29	49	6.3	10.7	4.2	7.8	13	4.4	0.8	

nikom s.r.l. **PADOVA-Italia**

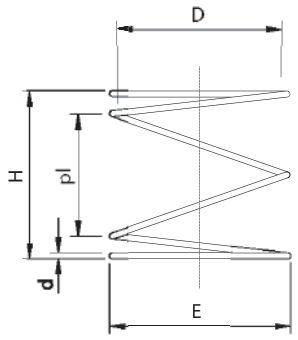

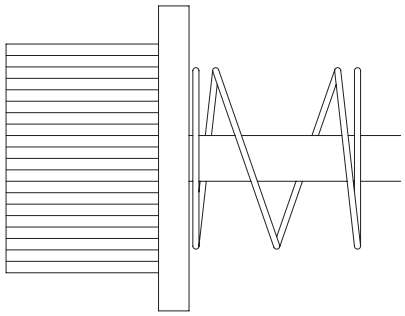

N.ORDINE	d mm	D mm	H mm	pl mm	E mm		
MO/A 602	0.8	23	22	16	23.8		

nikom s.r.l. **PADOVA-Italia**

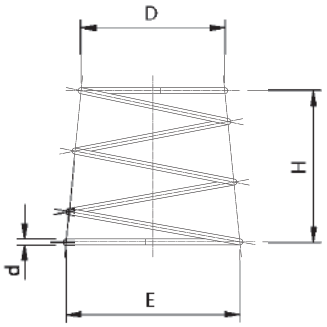

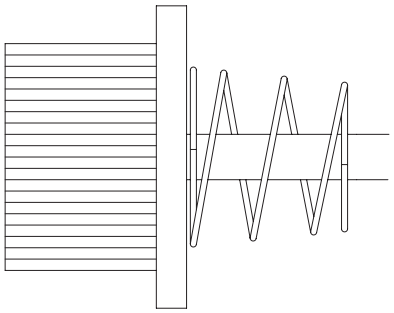

N.ORDINE	d mm	D mm	H mm	E mm			
MO/A 603	0.8	19	20	23			
MO/A 606	0.8	18	20.6	22			

nikom s.r.l. **PADOVA-Italia**

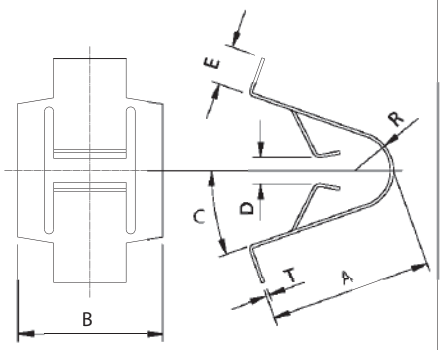

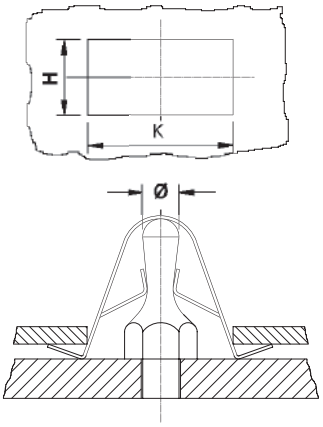

N.ORDINE	Ø mm	A mm	B mm	C°	D mm	E mm	R mm	T mm	H mm	K mm
MO/A 2	4.8	18.2	16	20	3	4	4.5	0.4	8	16.5
MO/A 3	4.8	18.2	16	20	3	4	4.5	0.5	8	16.5
MO/A 8	4.8	18.2	16	20	3	4	4.5	0.6	8	16.5

nikom s.r.l. **PADOVA-Italia**

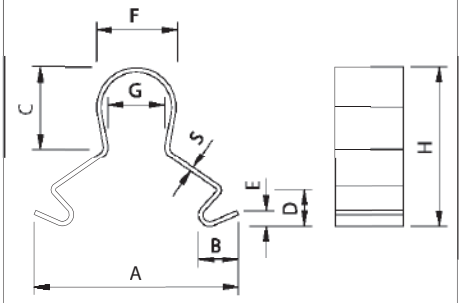

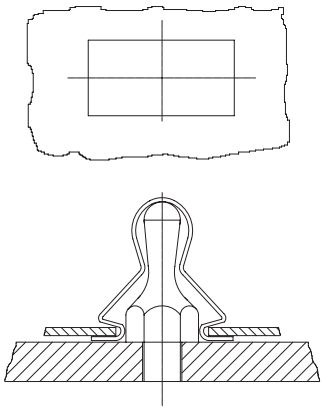

N.ORDINE	A mm	B mm	C mm	D mm	E mm	F mm	G mm	H mm	S mm
MO/A8 SPECIAL	18	3.5	7	3.5	1	7	5	14	0.4
MO/A3 SPECIAL	16.5	3.5	6	3.5	1	7	5	14	0.4

nikom s.r.l. PADOVA-Italia

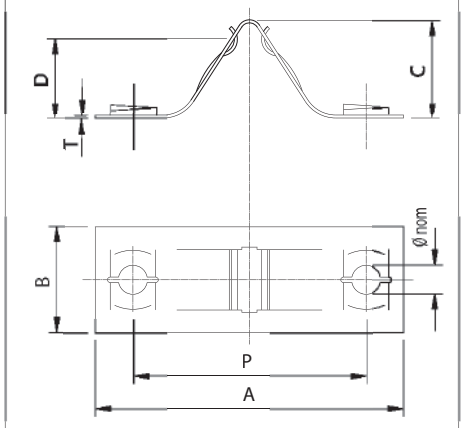

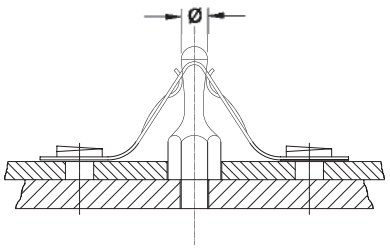

N.ORDINE	Ø mm	A mm	B mm	C mm	D mm	P mm	VITE Ø NOM. mm	T mm
MO/A32 7p	9.4	51	17.5	16	13	38.6	3.9	0.5
MO/A32 8p	9.4	51	17.5	16	13	38.6	4.2	0.5

nikom s.r.l. **PADOVA-Italia**

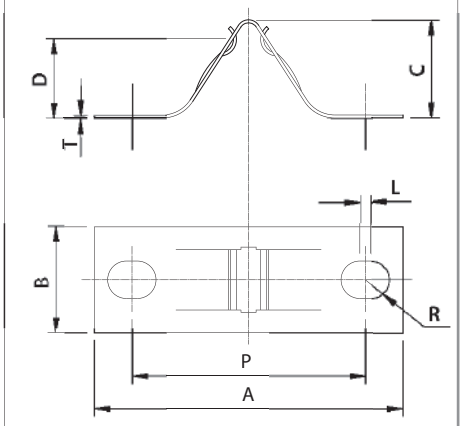

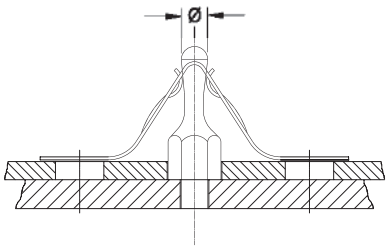

N.ORDINE	Ø mm	A mm	B mm	C mm	D mm	P mm	L mm	R mm	T mm
MO/A 1	9.4	51	17.5	16	13	38.6	1.8	3.1	0.5

nikom s.r.l. PADOVA-Italia

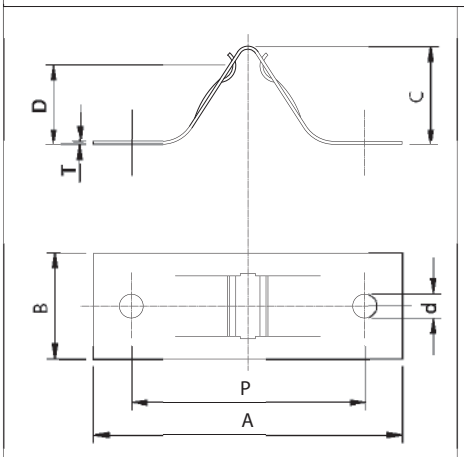

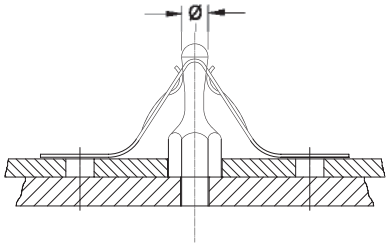

N.ORDINE	Ø mm	A mm	B mm	C mm	D mm	P mm	d mm	T mm
MO/A 51	9.4	51	17.5	16	13	38.6	3.8	0.5
MO/A 51 MODIFICATA	9.4	51	17.5	16	13	38.6	3.2	0.5

nikom s.r.l. PADOVA-Italia

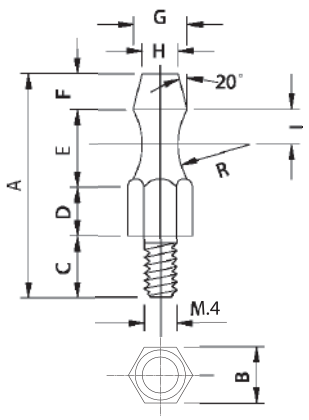

N.ORDINE	A mm	B mm	C mm	D mm	E mm	F mm	G mm	H mm	I mm	R mm
PE 4 MA FIL.	23.4	5.9	7	7.2	5	4.2	5.5	3.5	2.1	7.5
PE 4 MA L 9.5	26.7	5.9	9.5	8	5	4.2	5.5	3.5	2.1	7.5

nikom s.r.l. **PADOVA-Italia**

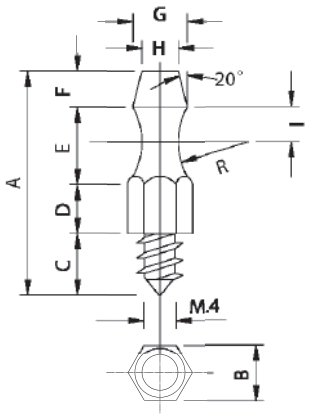

N.ORDINE	A mm	B mm	C mm	D mm	E mm	F mm	G mm	H mm	I mm	R mm
PE 4 MA AUTOFILETTANTE	26	5.9	8.8	6	8.2	3	5	3.8	3.1	7.5

nikom s.r.l. PADOVA-Italia

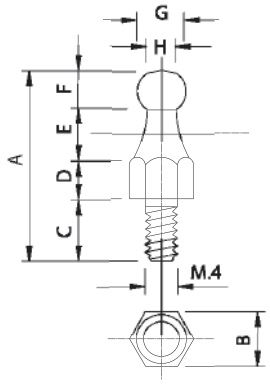

N.ORDINE	A mm	B mm	C mm	D mm	E mm	F mm	G mm	H mm		
PE 4 MA PALLINA	20.5	5.9	7	4.5	5	4	5.5	4.5		

nikom s.r.l. **PADOVA-Italia**

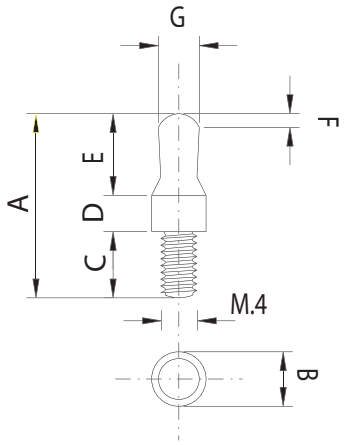

N.ORDINE	A mm	B mm	C mm	D mm	E mm	F mm	G mm			
PE 4 MA ECO	20	6	7	4	9.1	1.5	4.8			

nikom s.r.l. PADOVA-Italia

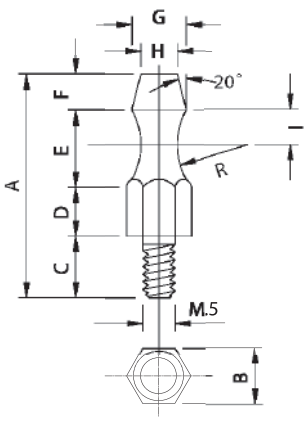

N.ORDINE	A mm	B mm	C mm	D mm	E mm	F mm	G mm	H mm	I mm	R mm
PE 5 MA	23.2	5.9	6.5	6.5	6.2	4	5.8	3.8	3.1	7.5

nikom s.r.l. **PADOVA-Italia**

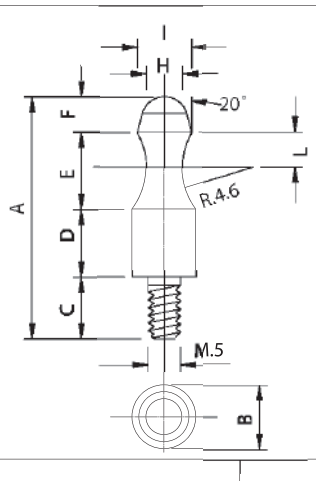

N.ORDINE	A mm	B mm	C mm	D mm	E mm	F mm	H mm	I mm	L mm	
PERNI 5 MA/3	25	7	7	7.5	6.5	4	4	6	3.3	

nikom s.r.l. **PADOVA-Italia**

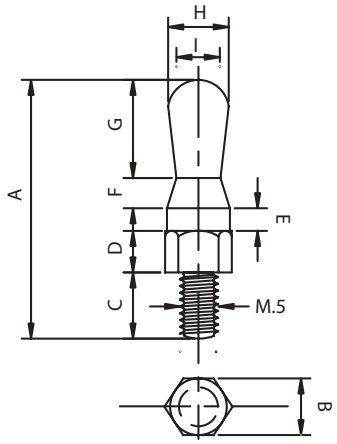

N.ORDINE	A mm	B mm	C mm	D mm	E mm	F mm	G mm	H mm	I mm
PE 5 MA GR. NORMALE	35	9	6.5	6	4	4	14.5	8.9	5.8
PE 5 MA GR. L=9.5	38.5	9	10	6	4	4	14.5	8.9	5.8

nikom s.r.l. **PADOVA-Italia**

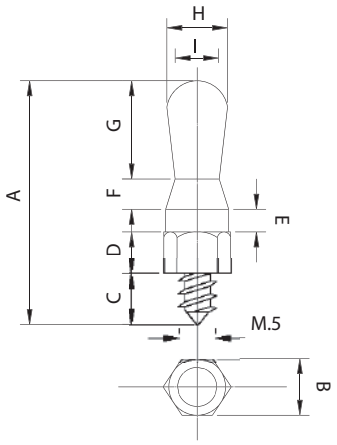

N.ORDINE	A mm	B mm	C mm	D mm	E mm	F mm	G mm	H mm	I mm
PE 5 MA GR. AUTOFILETTANTE	34	9	8.5	5.5	3	4	13	8.9	5.8

nikom s.r.l. PADOVA-Italia

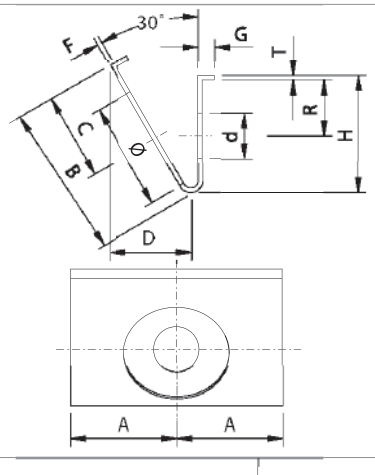

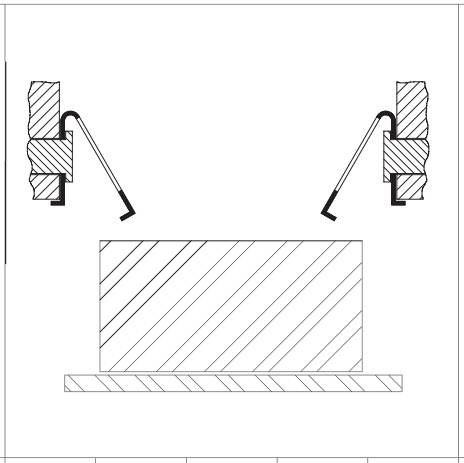

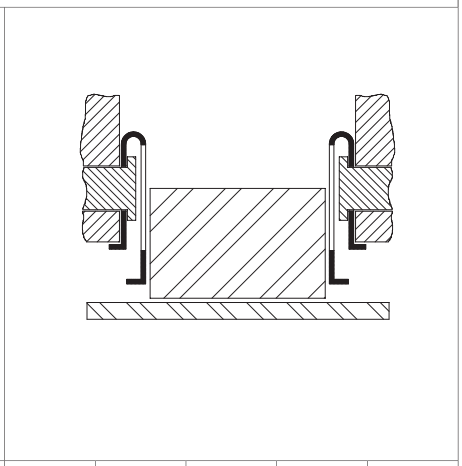

N.ORDINE	Ø mm	A mm	B mm	C mm	D mm	d mm	F mm	G mm	H mm	R mm	T mm
MO/A 107	14	14	20	11.4	12	6	2.5	1.6	15.5	8	0.6

nikom s.r.l. PADOVA-Italia

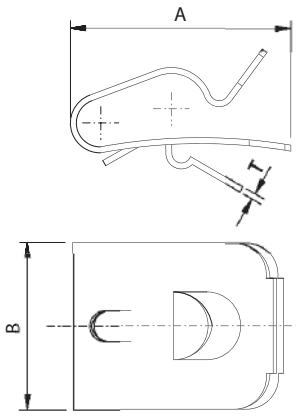

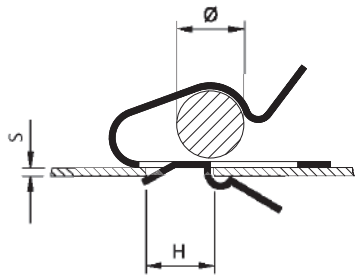

N.ORDINE	Ø mm	S mm	A mm	B mm	T mm	H mm	
MO/A 4	7	1.3 ÷ 1.6	20	14	0.5	7.9	
MO/A 30	5	0.9 ÷ 1.2	20	14	0.5	7.9	
MO/A 98	3	0.8 ÷ 1.1	25.5	14	0.5	7.9	
MO/A 99	4	0.8 ÷ 1.1	25.5	14	0.5	7.9	
MO/A 100	4.8 ÷ 5.5	0.8 ÷ 1.1	20	14	0.5	7.9	

nikom s.r.l. **PADOVA-Italia**

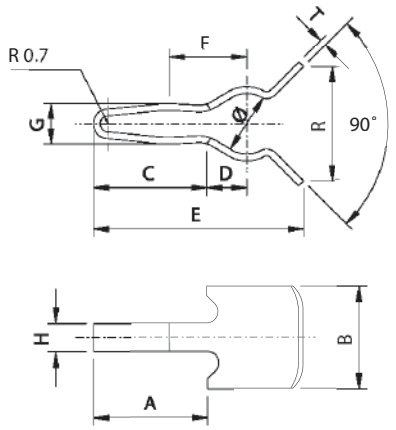

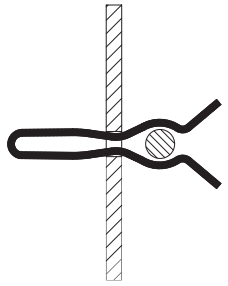

N.ORDINE	Ø mm	A mm	B mm	C mm	D mm	E mm	F mm	G mm	H mm	R mm	T mm
MO/A 105	3	10	9	10	3.5	19	7	3.6	2.5	10	0.6
MO/A 106	5	10	9	10	3.5	19	7	3.6	2.5	10	0.6

nikom s.r.l. **PADOVA-Italia**

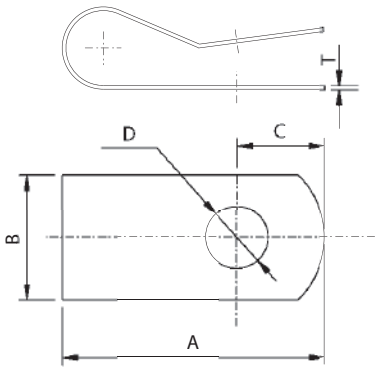

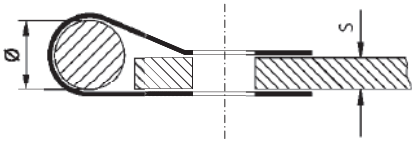

N.ORDINE	Ø mm	S mm	A mm	B mm	C mm	D mm	T mm
MO/A 46	6	3	21	10	7	5	0.3
MO/A 46-4.5	4.5	1 ÷ 4	21.5	10	6.5	5	0.3
MO/A 46-3	3	1 ÷ 2.5	21.8	10	6.5	5	0.35
MO/A 46-B	9.5	1 ÷ 3	25.5	10	6.5	6.2	0.6

nikom s.r.l. PADOVA-Italia

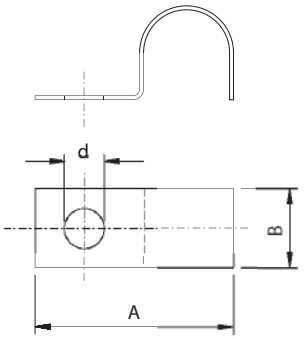

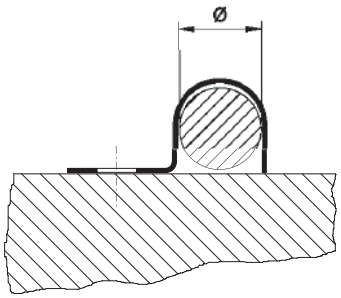

N.ORDINE	Ø mm	A mm	B mm	d mm	T mm		
MO/A 54	6.5	15	6	3	0.3		
MO/A 54/1	6	16	10	4.6	0.5		
MO/A 54/2	7	15	10	3	0.5		

nikom s.r.l. PADOVA-Italia

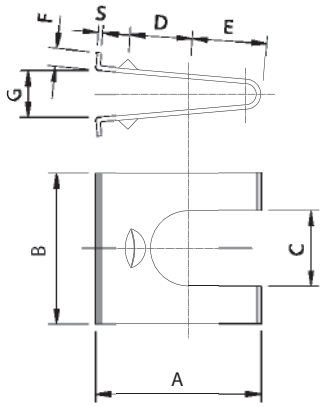

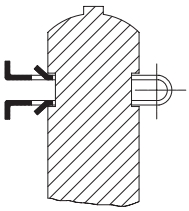

N.ORDINE	A mm	B mm	C mm	D mm	E mm	F mm	G mm	S mm
MO/A 120	11	10	5.5	3.5	4.8	1.2	4.5	0.2
MO/A 120-B	11	10	5	3.5	4.8	1.2	4.5	0.3
MO/A 211	11	10	5.5	3.5	4.8	1.2	4.5	0.3
MO/A 212	11	10	4.5	3.5	4.8	1.2	4.5	0.2
MO/A 213	11	10	4.5	3.5	4.8	1.2	4.5	0.3
MO/A 214	11	10	5.5	3.5	4.8	1.2	4.5	0.3
MO/A 120-M	14.5	13	5.8	4.5	6.5	1.4	6	0.25

nikom s.r.l. PADOVA-Italia

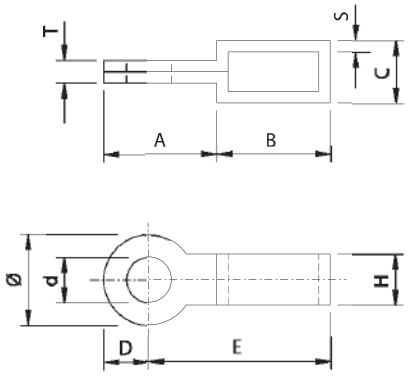

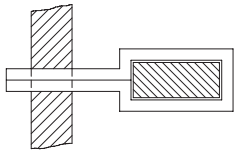

N.ORDINE	A mm	B mm	C mm	D mm	E mm	H mm	T mm	S mm	d mm	Ø mm
MO/A 110	10	10	5.5	4	16	4.5	2	1	4	8

nikom s.r.l. **PADOVA-Italia**

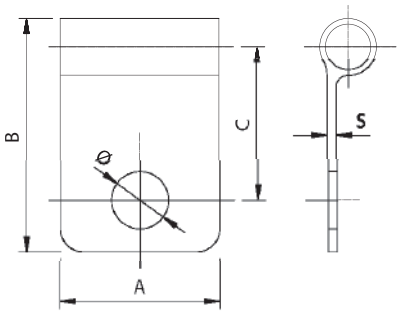

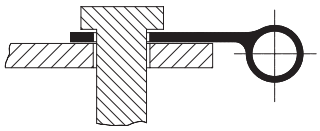

N.ORDINE	Ø mm	A mm	B mm	C mm	S mm		
MO/A 114	5	14	18	13.5	0.8		

nikom s.r.l. PADOVA-Italia

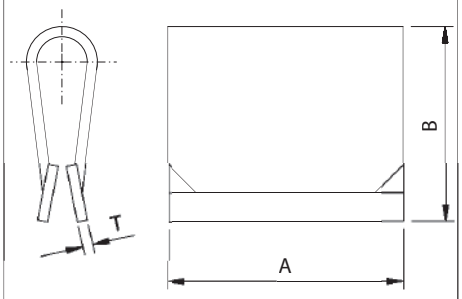

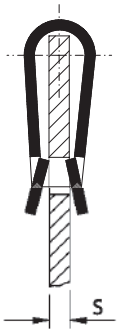

N.ORDINE	A mm	B mm	T mm	S mm			
MO/A 77 4p	13	9.6	0.5	0.6 ÷ 1.2			
MO/A 77/L	13	9.4	0.5	1 ÷ 1.9			

nikom s.r.l. **PADOVA-Italia**

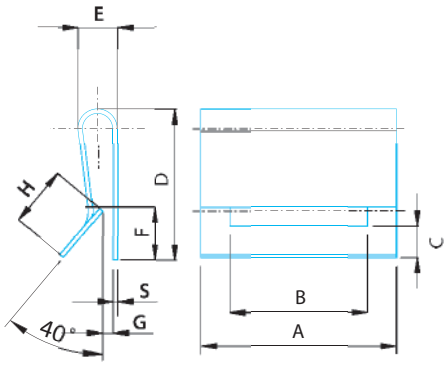

N.ORDINE	A mm	B mm	T mm	S mm			
MO/A 77	13	9.6	0.5	0.6 ÷ 1.5			

nikom s.r.l. **PADOVA-Italia**

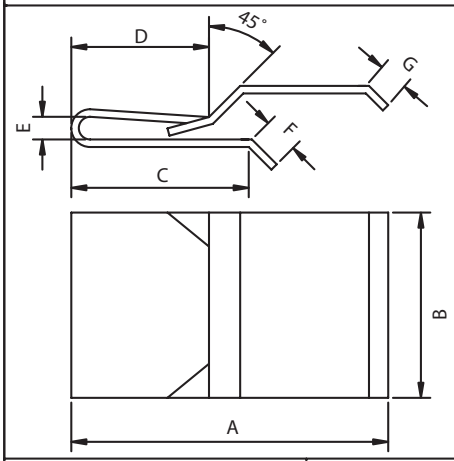

N.ORDINE	A mm	B mm	C mm	D mm	E mm	F mm	G mm		
MO/A 119	18.5	13	9	7.5	1.5	2	1.2		

nikom s.r.l. **PADOVA-Italia**

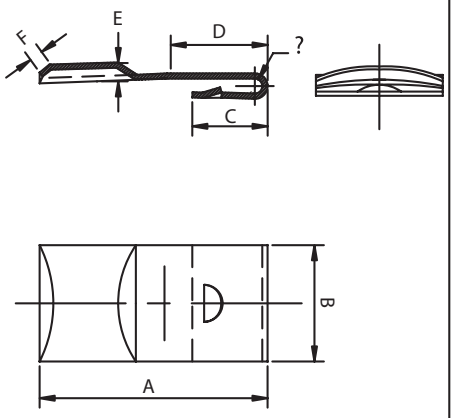

N.ORDINE	Ø mm	A mm	B mm	C mm	D mm	E mm	F mm					
MO/A 130	0.6	25.5	13	8.2	12	2	1.3					

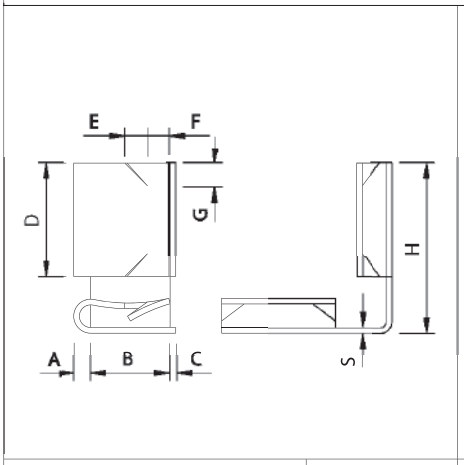

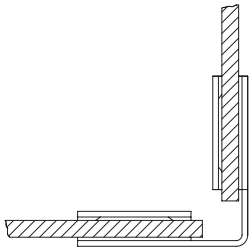

N.ORDINE	A mm	B mm	C mm	D mm	S mm	E mm	F mm	G mm	H mm
MO/A 117	1.5	7	0.5	10	0.5	2	2	2	15
MO/A 117 NV	1.5	5.5	0.5	10	0.5	1.5	1.5	2	15

nikom s.r.l. **PADOVA-Italia**

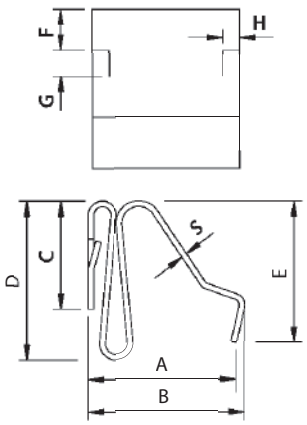

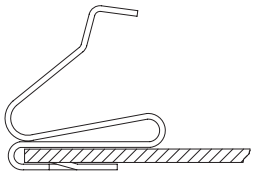

N.ORDINE	A mm	B mm	C mm	D mm	S mm	E mm	F mm	G mm	H mm
MO/A 118	13	14	9.5	14	0.5	13	3.5	2.5	1.5
MO/A 118 C.S.	13	13	8.9	9	0.5	13	2	2	2

nikom s.r.l. PADOVA-Italia

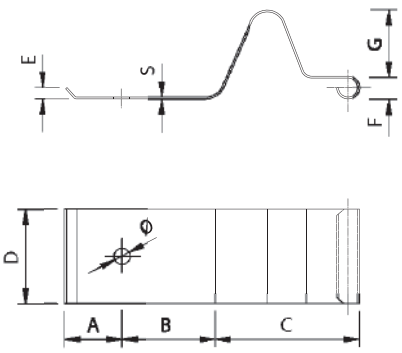

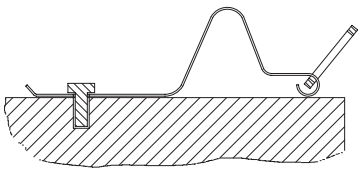

N.ORDINE	A mm	B mm	C mm	D mm	E mm	F mm	G mm	Ø mm	S mm
MO/FC	15	25	38	25	2.5	5	17.5	4.2	0.5

nikom s.r.l. **PADOVA-Italia**

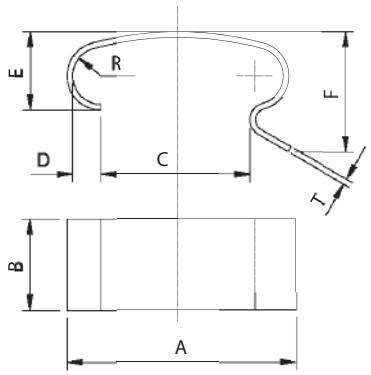

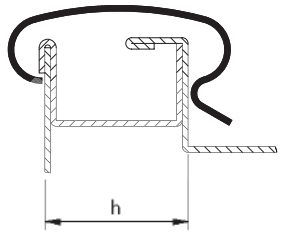

N.ORDINE	h mm	A mm	B mm	C mm	D mm	E mm	F mm	R mm	T mm
MO/A 7	10	13.6	6.5	9.4	1.6	5.6	8	2.3	0.5
MO/A 9	10	17.5	8	9.5	2	7	12.3	3.5	0.5
MO/A 14	6	10.3	6.5	5.6	1.9	5.4	7.8	1.9	0.5
MO/A 17	13.5	19.6	8	13	3	5	9	2.5	0.5
MO/A 18	16.5	22.5	8	16	2.5	7	10.2	2.5	0.5
MO/A 25	8.5	13.2	7	8	1.6	6.3	8.2	2.1	0.6
MO/A 29	23.5	29.5	11	23	2.4	7	10.2	2.5	0.6
MO/A 29 SP	30	40	9	29	4.5	7	14	2.2	0.6

nikom s.r.l. PADOVA-Italia

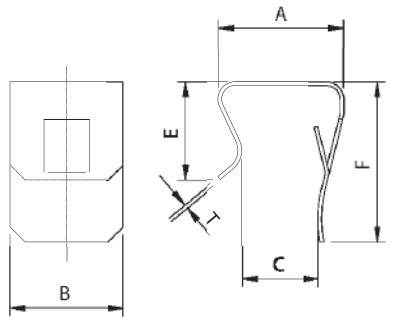

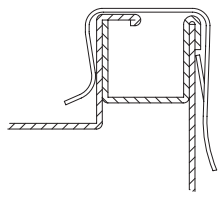

N.ORDINE	h mm	A mm	B mm	C mm	E mm	F mm	T mm
MO/A 19		8	12	7	9.4	16	0.4
MO/A 20		16.6	15	10.5	13	21.2	0.5
MO/A 21		19.4	19	13	13	21.5	0.5
MO/A 24		8.4	10	5	10.5	13.5	0.4

nikom s.r.l. **PADOVA-Italia**

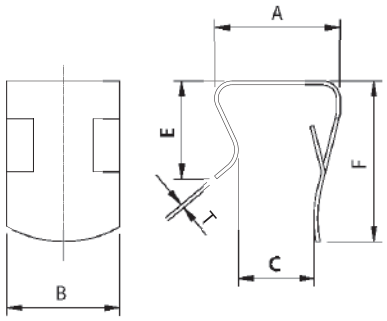

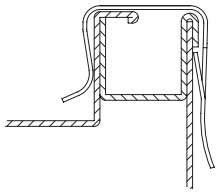

N.ORDINE	h mm	A mm	B mm	C mm	E mm	F mm	T mm
MO/A 15		12.8	10	9.4	11	19	0.5

nikom s.r.l. **PADOVA-Italia**

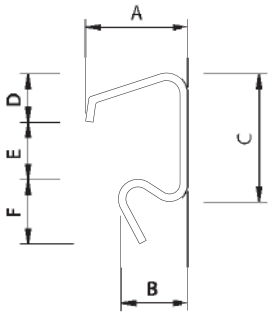

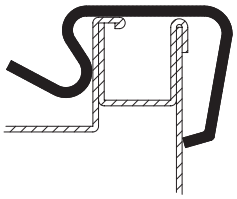

N.ORDINE	A mm	B mm	C mm	D mm	E mm	F mm	
MO/A 22	6.75	4.6	8.5	3.25	3.75	4.3	

nikom s.r.l. PADOVA-Italia

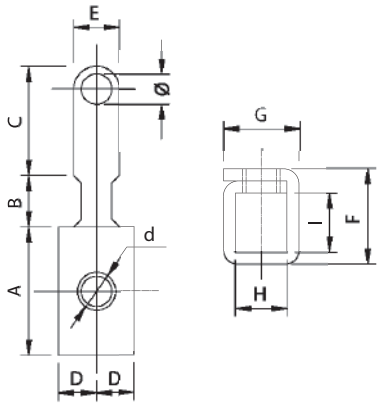

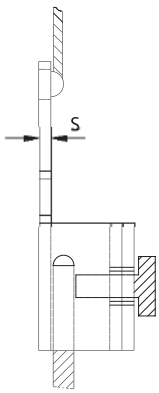

N.ORDINE	Ø mm	d mm	A mm	B mm	C mm	D mm	E mm	F mm	G mm	H mm	I mm	S mm
CA/O 52	2	M2.5	8.5	3.4	7.2	2.5	3	6.3	5	3.4	3.9	0.8

nikom s.r.l. PADOVA-Italia

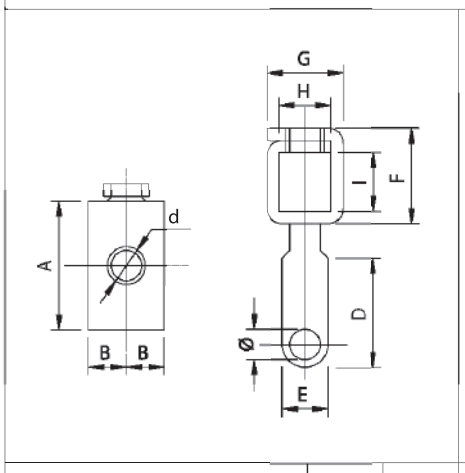

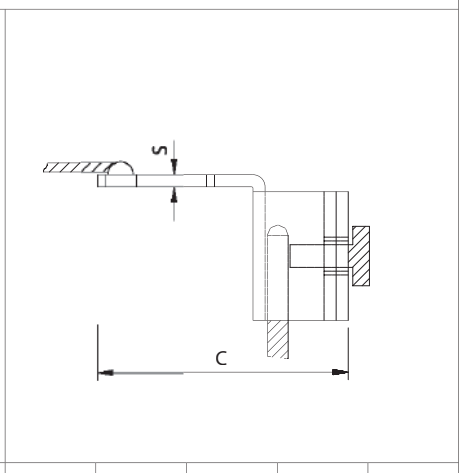

N.ORDINE	Ø mm	d mm	A mm	B mm	C mm	D mm	E mm	F mm	G mm	H mm	I mm	S mm
CA/O 53	2	M2.5	8.5	2.5	16.3	7.5	3	6.3	5	3.4	3.9	0.8

nikom s.r.l. **PADOVA-Italia**

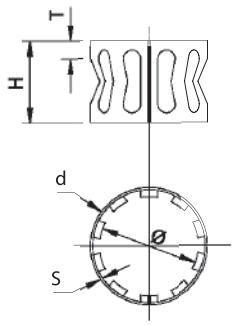

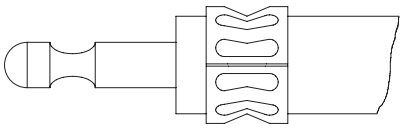

N.ORDINE	Ø mm	d mm	H mm	S mm	T mm		
MO/A 113	8.7	10.3	7.2	0.2	0.85		

nikom s.r.l. PADOVA-Italia

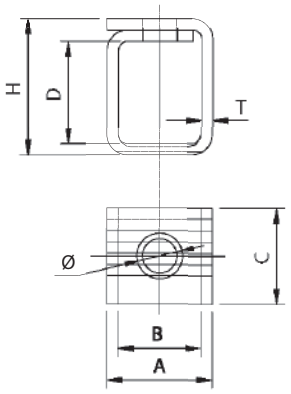

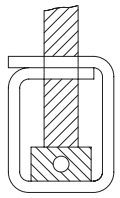

N.ORDINE	Ø mm	A mm	B mm	C mm	D mm	H mm	T mm
MO/A 111	M4	9.3	7.3	8.5	8.8	12	1

nikom s.r.l. **PADOVA-Italia**

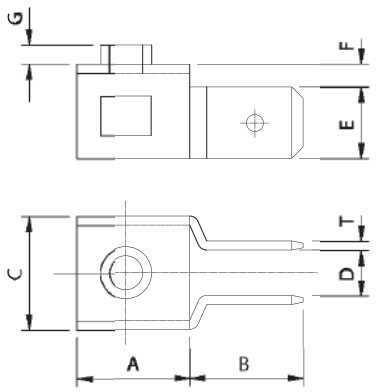

N.ORDINE	A mm	B mm	C mm	D mm	E mm	F mm	G mm	T mm
CONTATTO A 2 VIE	10	10	10	4	6.3	2	1.7	0.8

nikom s.r.l. PADOVA-Italia

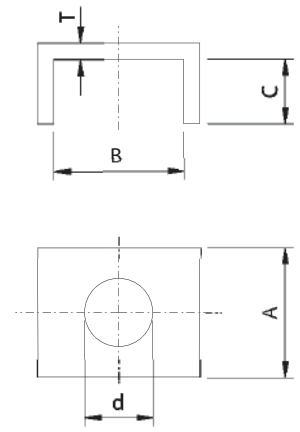

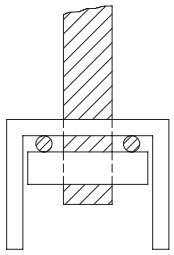

N.ORDINE	A mm	B mm	C mm	d mm	T mm		
CA/O 38	8	8	8	4.2	1		
CA/O 39	8	8	3.2	4.2	1		
CA/O 41	8	7.2	2.3	4.3	1.2		
CA/O 42	6.8	8.1	2.1	4.2	0.7		
CA/O 43	8.7	8.5	3.3	4.2	1.2		
CA/O 43 / 5.3	8.7	8.5	3.3	5.3	1		
CA/O 44	11	9.4	6	4.3	1.5		
CA/O 45	8.6	7.3	2.4	4.3	0.8		
CA/O 47-Z	8	9	2.3	5.3	1		

nikom s.r.l. **PADOVA-Italia**

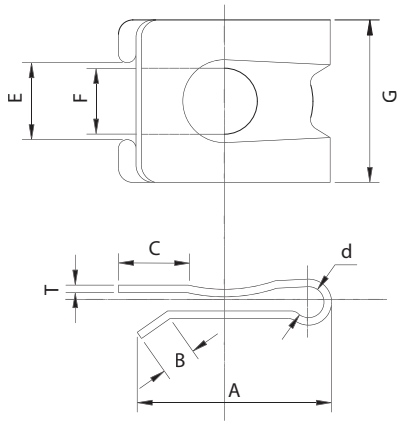

N.ORDINE	A mm	B mm	C mm	d mm	E mm	F mm	G mm	T mm				
MO/A 164	11	2.5	3	2.3	5	4	11	0.4				

nikom s.r.l. PADOVA-Italia

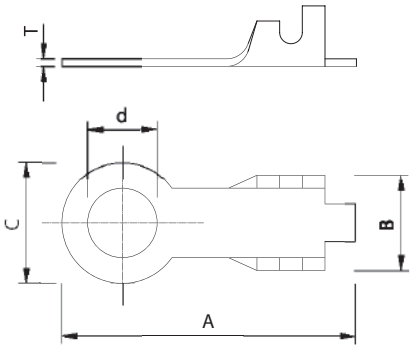

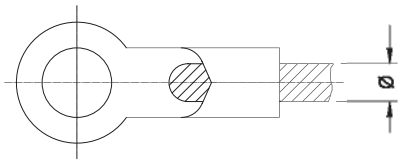

N.ORDINE	Ø mm	A mm	B mm	C mm	d mm	T mm	
CA/O 24	1÷2.5	19.4	6.3	8	4.6	0.5	
CA/O 25	1÷2	19.4	3.4	7.6	4.6	0.5	
CA/O 26	1÷2.5	19.4	6.3	8	5.4	0.5	
CA/O 27	1÷2.5	29.3	6	14.5		1	
CA/O 39	1÷2.5	19.4	6.3	8	3.5	0.5	

nikom s.r.l. **PADOVA-Italia**

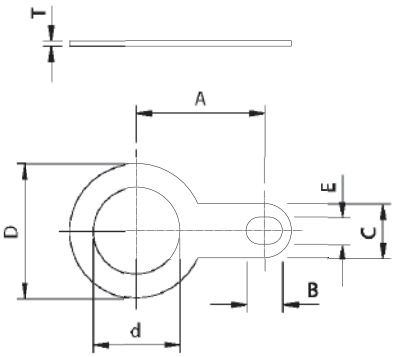

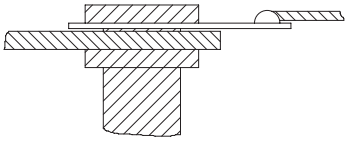

N.ORDINE	A mm	B mm	C mm	D mm	E mm	d mm	T mm
CA/O 6	7.05	2	3	7.4	1.5	4.8	0.3
CA/O 7	9.35	2.4	3.6	10.4	1.5	6.3	0.4
CA/O 28	9.35	2.4	3.6	10.4	1.5	5.3	0.4
CA/O 29	10.1	2.4	3	6	1.5	2.5	0.3
CA/O 31	10.1	2.4	3	6	1.5	3	0.3
CA/O 32	10.1	2.4	3	6	1.5	4	0.3

nikom s.r.l. **PADOVA-Italia**

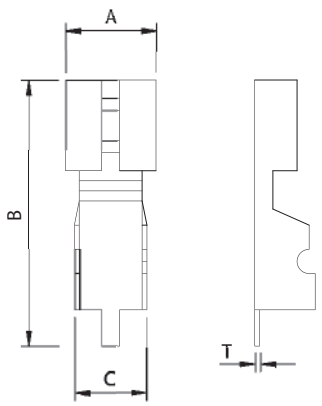

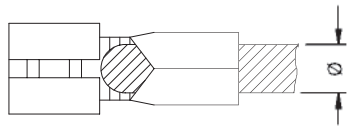

N.ORDINE	Ø mm	A mm	B mm	C mm	T mm		
CA/113	1.5 ÷ 2.5	7.5	22	6	0.4		

nikom s.r.l. **PADOVA-Italia**

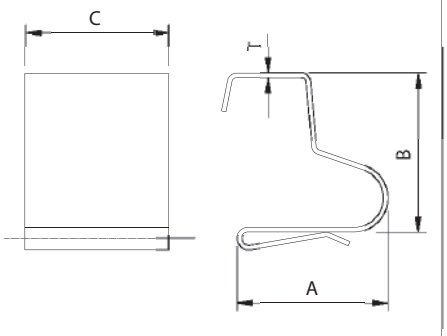

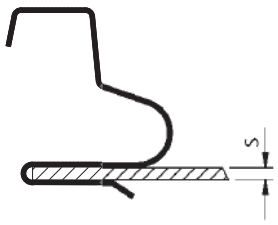

N.ORDINE	A mm	B mm	C mm	T mm	S mm		
MO/A 67	20	21	25	0.6	0.4 ÷ 1.2		

nikom s.r.l. PADOVA-Italia

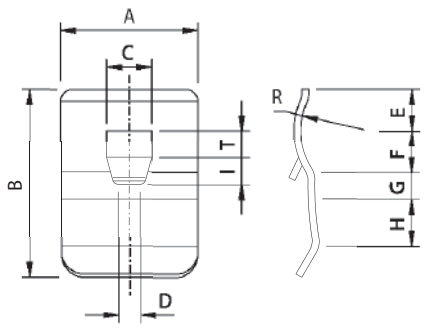

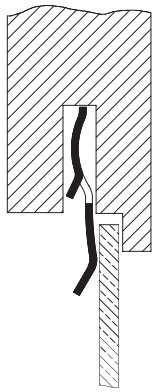

N.ORDINE	A mm	B mm	C mm	D mm	E mm	F mm	G mm	H mm	R mm	T mm	I mm
MO/A 79	12	16.6	4	2.7	3.6	3.7	2.4	4.2	6.2	2.4	2.4

nikom s.r.l. **PADOVA-Italia**

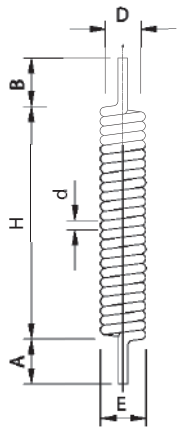

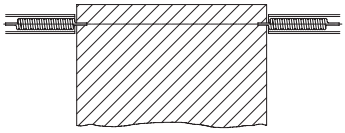

N.ORDINE	A mm	B mm	H mm	d mm	D mm	E mm	
MO/A 600 DX	13	13	60	2.5	9.5	12	
MO/A 601 SX	13	13	60	2.5	9.5	12	

nikom s.r.l. **PADOVA-Italia**

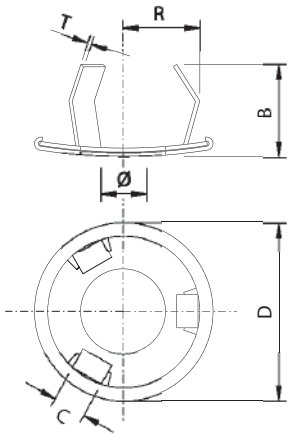

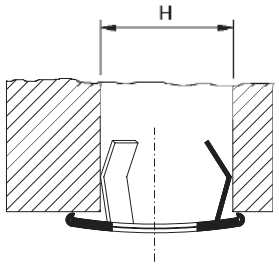

N.ORDINE	H mm	Ø mm	D mm	B mm	C mm	T mm	R mm
MO/A 35	22	14	27	13.5	5	0.6	11.5

nikom s.r.l. **PADOVA-Italia**

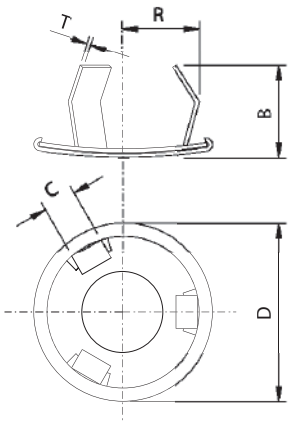

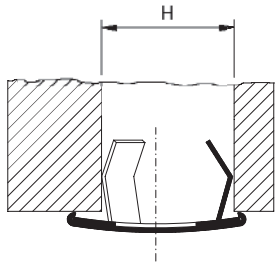

N.ORDINE	H mm	D mm	B mm	C mm	T mm	R mm	
MO/A 37	22	27	13.5	5	0.6	11.5	

nikom s.r.l. **PADOVA-Italia**

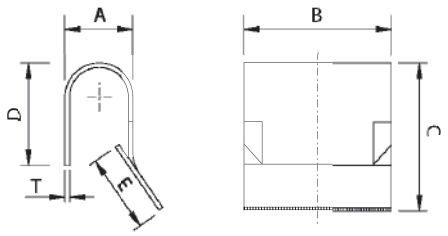

N.ORDINE	A mm	B mm	C mm	D mm	E mm	T mm	
MO/A 160	6	13	14	9	6.8	0.4	

nikom s.r.l. **PADOVA-Italia**

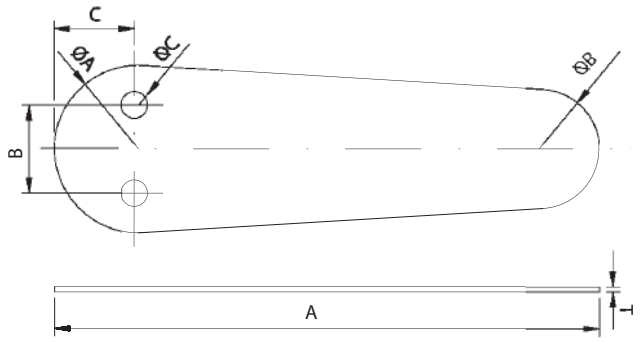

N.ORDINE	ØA mm	ØB mm	ØC mm	A mm	B mm	C mm	T mm
ART. 2	22.2	15.8	3.5	72	11.5	9.5	0.7

nikom s.r.l. **PADOVA-Italia**

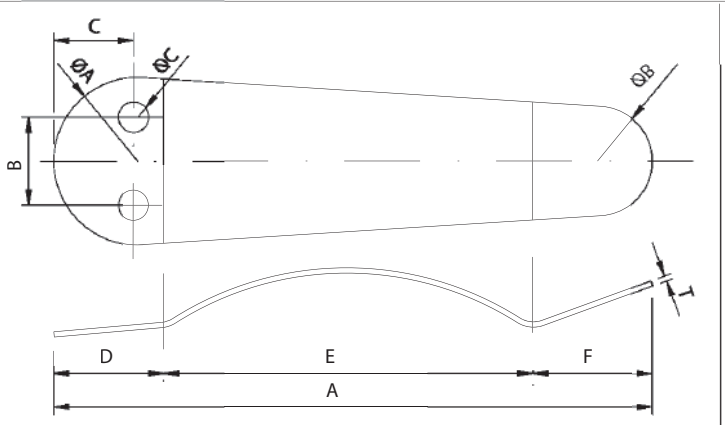

N.ORDINE	ØA mm	ØB mm	ØC mm	A mm	B mm	C mm	D mm	E mm	F mm	T mm
ART. 3	22.2	14.5	4	79.2	11.5	11.1	14.2	51.5	13.5	0.7

nikom s.r.l. **PADOVA-Italia**

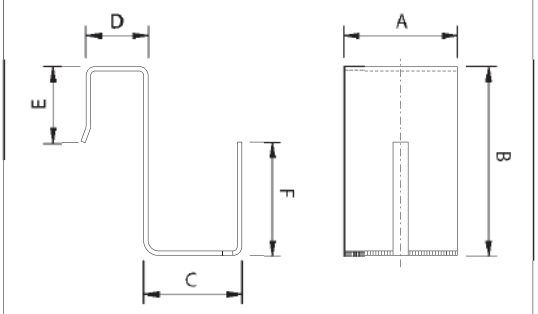

N.ORDINE	A mm	B mm	C mm	D mm	E mm	F mm	T mm
MO/A 180	15	25	13.4	6.1	10.5	15.6	0.6
MO/A 181	15	25	13.4	18.5	12.5	15.6	0.6

nikom s.r.l. PADOVA-Italia

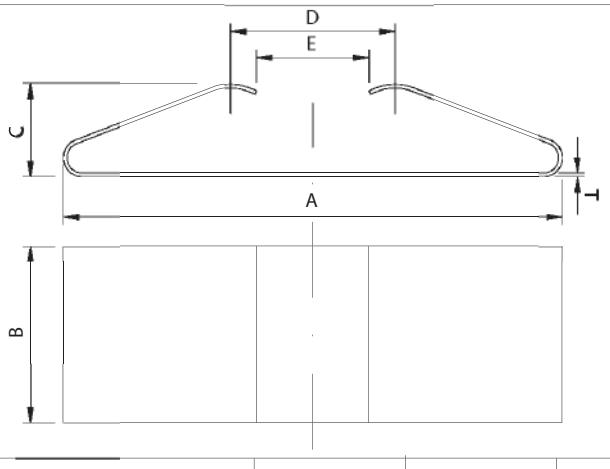

N.ORDINE	A mm	B mm	C mm	D mm	E mm	T mm	
MO/A 163	66	26	14	19.4	15	0.5	

nikom s.r.l. PADOVA-Italia

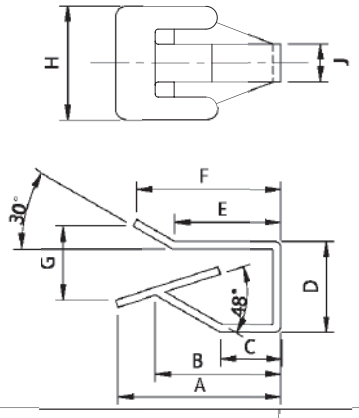

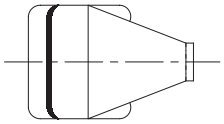

N.ORDINE	A mm	B mm	C mm	D mm	E mm	F mm	G mm	H mm	J mm		
MO/A 201	21.5	16.5	8	12	14	19	10.5	15	5		

nikom s.r.l. PADOVA-Italia

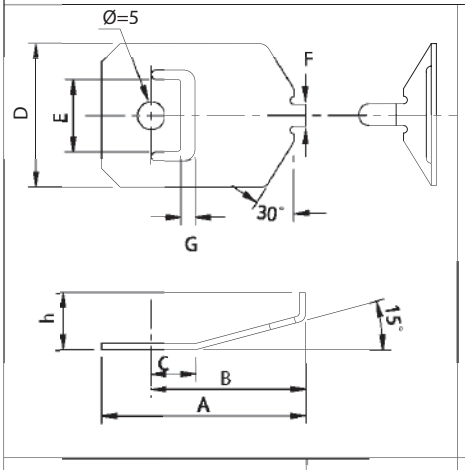

N.ORDINE	A mm	B mm	C mm	D mm	E mm	F mm	G mm	h mm
MO/A 102	27	20	5	20	10	2.5	2	6

nikom s.r.l. **PADOVA-Italia**

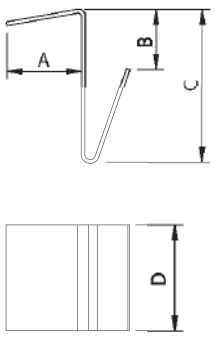

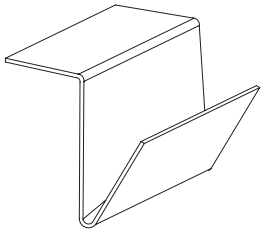

N.ORDINE	A mm	B mm	C mm	D mm	T mm		
MO/A 227	10	7.6	19.8	14	0.3		

nikom s.r.l. **PADOVA-Italia**

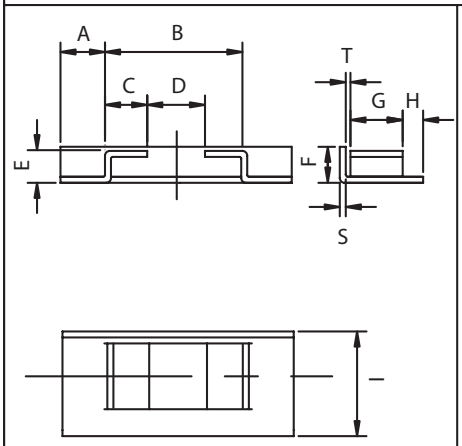

N.ORDINE	A mm	B mm	C mm	D mm	E mm	F mm	G mm	H mm	I mm	S mm	T mm
MO/A 167	7	21	6.25	8.5	4.4	5	10	2.9	14	0.6	0.5

nikom s.r.l. **PADOVA-Italia**

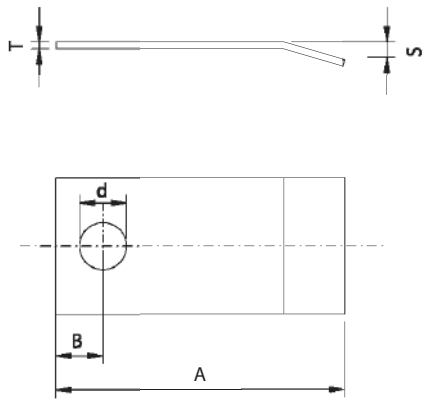

N.ORDINE	A mm	B mm	d mm	S mm	T mm		
MO/A 6018	15.65	2.5	2.8	1.2	0.35		

nikom s.r.l. **PADOVA-Italia**

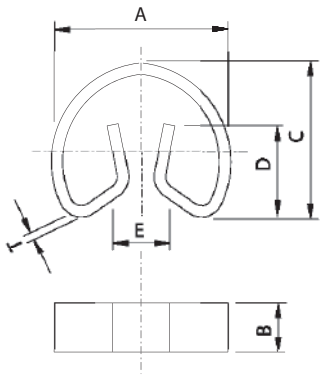

N.ORDINE	A mm	B mm	C mm	D mm	E mm	T mm	
CA/MOB 1	21.5	7	18	12	6	1	

nikom s.r.l. **PADOVA-Italia**

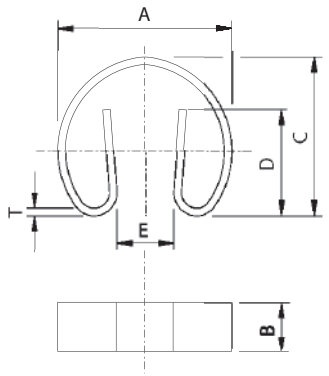

N.ORDINE	A mm	B mm	C mm	D mm	E mm	T mm	
CA/MOB	23.3	6.5	21	14	7.5	1	

nikom s.r.l. PADOVA-Italia

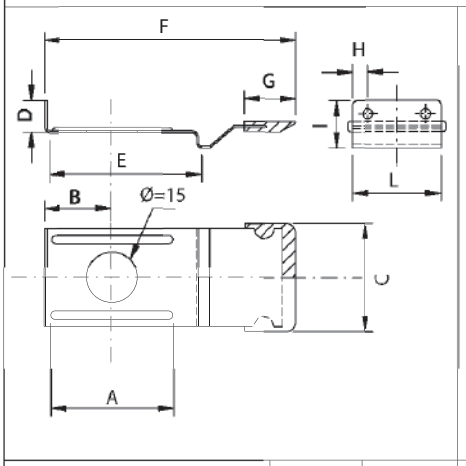

N.ORDINE	A mm	B mm	C mm	D mm	E mm	F mm	G mm	H mm	I mm	L mm
MO/A 161	36	20	29	9.5	45.5	71	13	4.5	14	26

nikom s.r.l. **PADOVA-Italia**

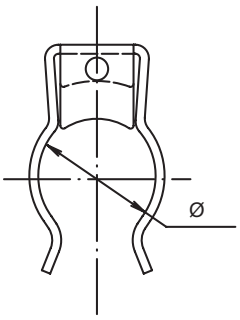

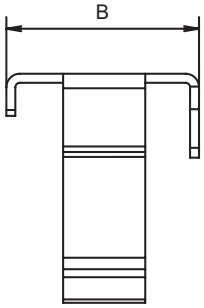

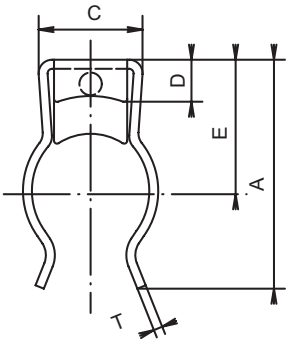

N.ORDINE	Ø mm	T mm	A mm	B mm	C mm	D mm	E mm
C/A 402	9	0.6	15.1	12.9	7	2.8	8.9

nikom s.r.l. **PADOVA-Italia**

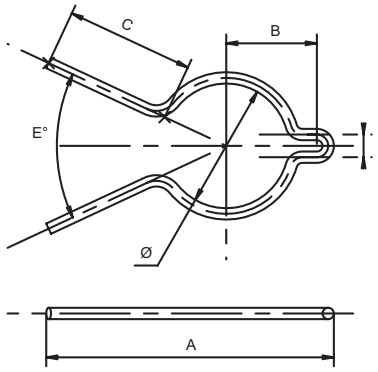

N.ORDINE	Ø mm	A mm	B mm	C mm	D mm	E°	
MO/A 6014	16.5	25.4	8	11.3	2	50	

nikom s.r.l. **PADOVA-Italia**

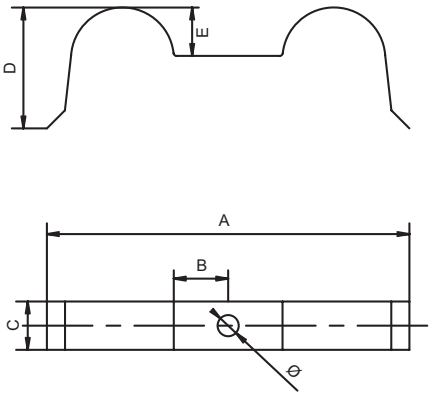

N.ORDINE	Ø mm	A mm	B mm	C mm	D mm	E mm	
MO/A 167	3.5	60	9	8	20	8	

nikom s.r.l. **PADOVA-Italia**

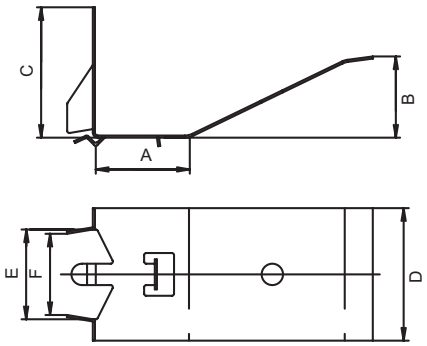

N.ORDINE	A mm	B mm	C mm	D mm	E mm	F mm	
MO/A 207	21	19	30.5	31	21	19	
MO/A 208	21	22	30.5	31	21	19	

nikom s.r.l. **PADOVA-Italia**

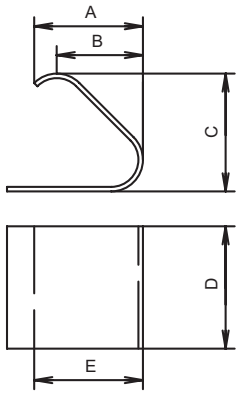

N.ORDINE	A mm	B mm	C mm	D mm	E mm		
MO/A 18	12	9.5	13	13.5	15		

nikom s.r.l. **PADOVA-Italia**

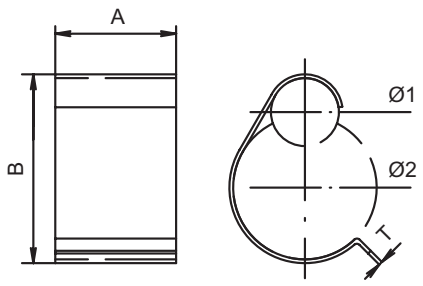

N.ORDINE	Ø1 mm	Ø2 mm	A mm	B mm	T mm		
MO/A 6	8	18	16	25	0.5		
MO/A 6/20	6-8	20	15	27	0.5		

nikom s.r.l. **PADOVA-Italia**

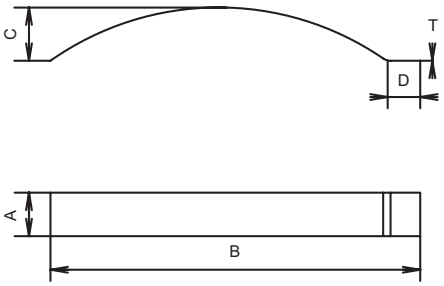

N.ORDINE	A mm	B mm	C mm	D mm	T mm		
MO/A 660	10	85	12.25	7.6	0.3		

nikom s.r.l. **PADOVA-Italia**

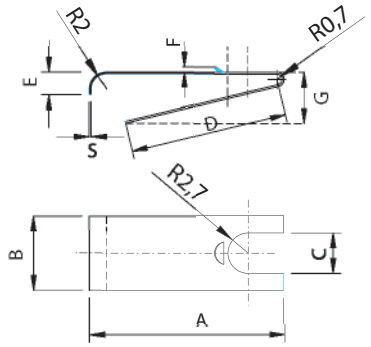

N.ORDINE	A mm	B mm	C mm	D mm	E mm	F mm	G mm	S mm
MO/A 120 L	18	10	5.4	10	3	0.7	4	0.2
MO/A 215	25	10	5.4	21	3	0.7	6.8	0.25
MO/A 216	35.7	10	5.4	33.5	3	0.7	8.9	0.30

nikom s.r.l. **PADOVA-Italia**

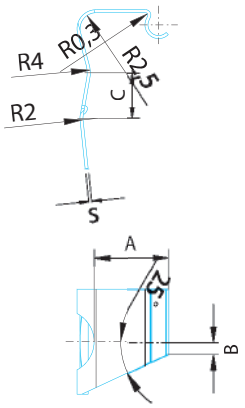

N.ORDINE	A mm	B mm	C mm	D mm	E mm	F mm	G mm	S mm
MO/A 126	9.5	1.6	6					0.4

nikom s.r.l. PADOVA-Italia

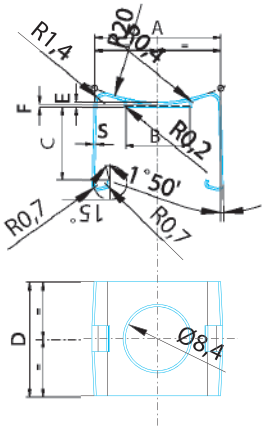

N.ORDINE	A mm	B mm	C mm	D mm	E mm	F mm	G mm	S mm
MO/A 126	16.6	8.4	9.5	15	0.7	0.4		0.3
MO/A 127	16.6	6.55	9.5	15	0.7	0.4		0.3
MO/A 127 bis	16.6	8.4	9.5	15	0.7	0.4		0.3

nikom s.r.l. **PADOVA-Italia**

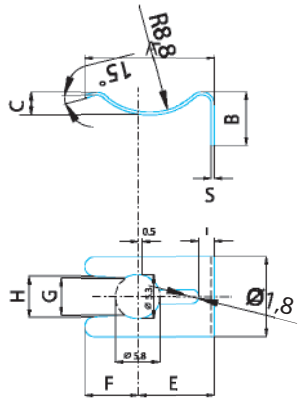

N.ORDINE	A mm	B mm	C mm	D mm	E mm	F mm	G mm	S mm	I
MO/A 128	17	7	3	10.5	10	7	4.8	0.4	5

nikom s.r.l. PADOVA-Italia

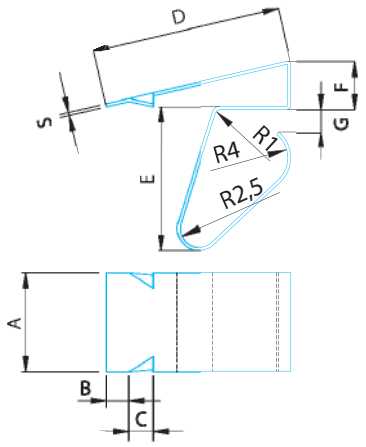

N.ORDINE	A mm	B mm	C mm	D mm	E mm	F mm	G mm	S mm
CK 60	13	3	3.25	25	19	6.35	3	0.4

nikom s.r.l. **PADOVA-Italia**

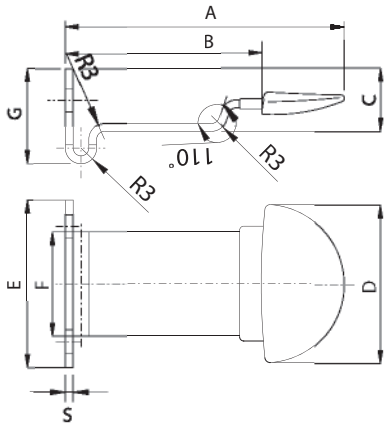

N.ORDINE	A mm	B mm	C mm	D mm	E mm	F mm	G mm	S mm
MO/A 168	53.4	38.5	11.2	30.2	32	20	17.4	1.5
MO/A 169	61.7	46.8	12	30.2	32	20	10	1.5

nikom s.r.l. PADOVA-Italia

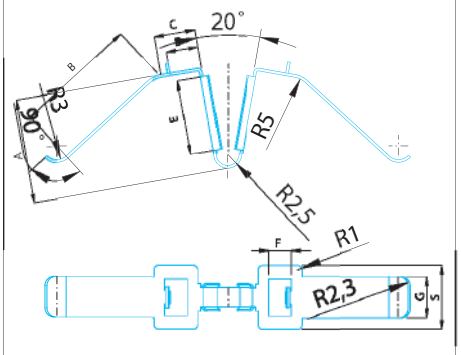

N.ORDINE	A mm	B mm	C mm	D mm	E mm	F mm	G mm	S mm
MO/A 200	22.4	26.2	10.7	7	16.5	5	9	14

nikom s.r.l. PADOVA-Italia

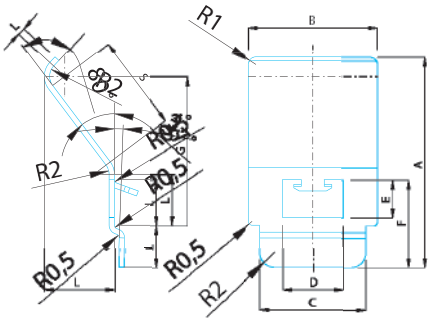

N.ORDINE	A mm	B mm	C mm	D mm	E mm	F mm	G mm	S mm
MO/A 204	27.5	17	14	8	5	11.5	19.6	12.6

nikom s.r.l. PADOVA-Italia

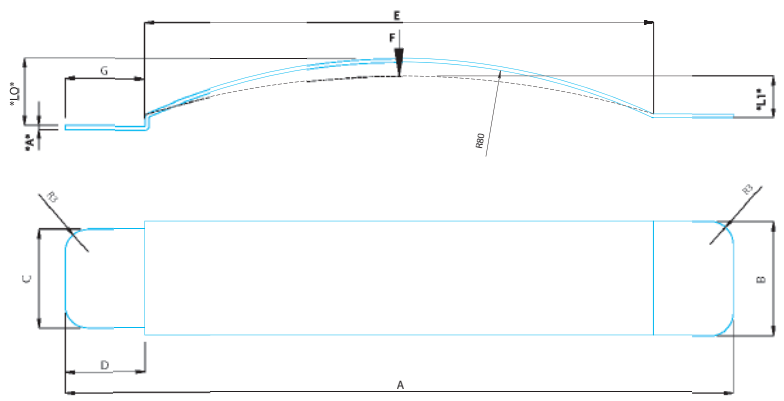

Variant Namber 387 3200 00

LO	*L1*	Force F1	*A* Dim.
8+3	5	20 -5/+10	1.5+0.3

N.ORDINE	A mm	B mm	C mm	D mm	E mm	G mm		
MO/A 209	88	15	13	10.5	70	10		

nikom s.r.l. **PADOVA-Italia**

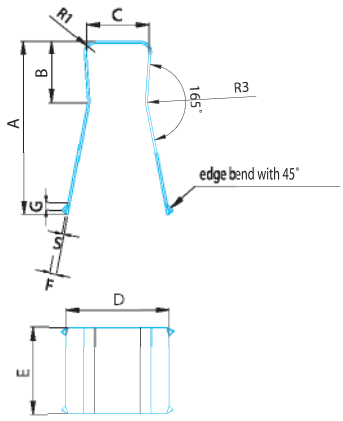

N.ORDINE	A mm	B mm	C mm	D mm	E mm	F mm	G mm	S mm
MO/A 300	16	5.5	4.2	8	8	0.5	0.7	0.2